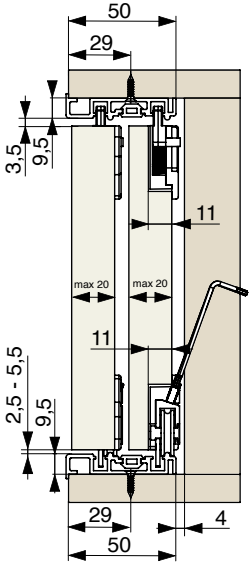
50
29
3,5
9,5
11
max 20
max 20
11
2,5 - 5,5
9,5
29
4
50

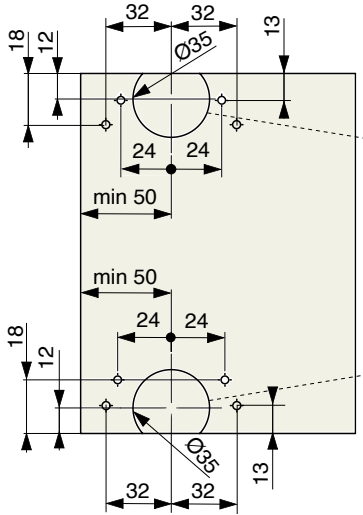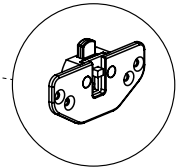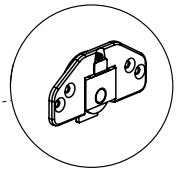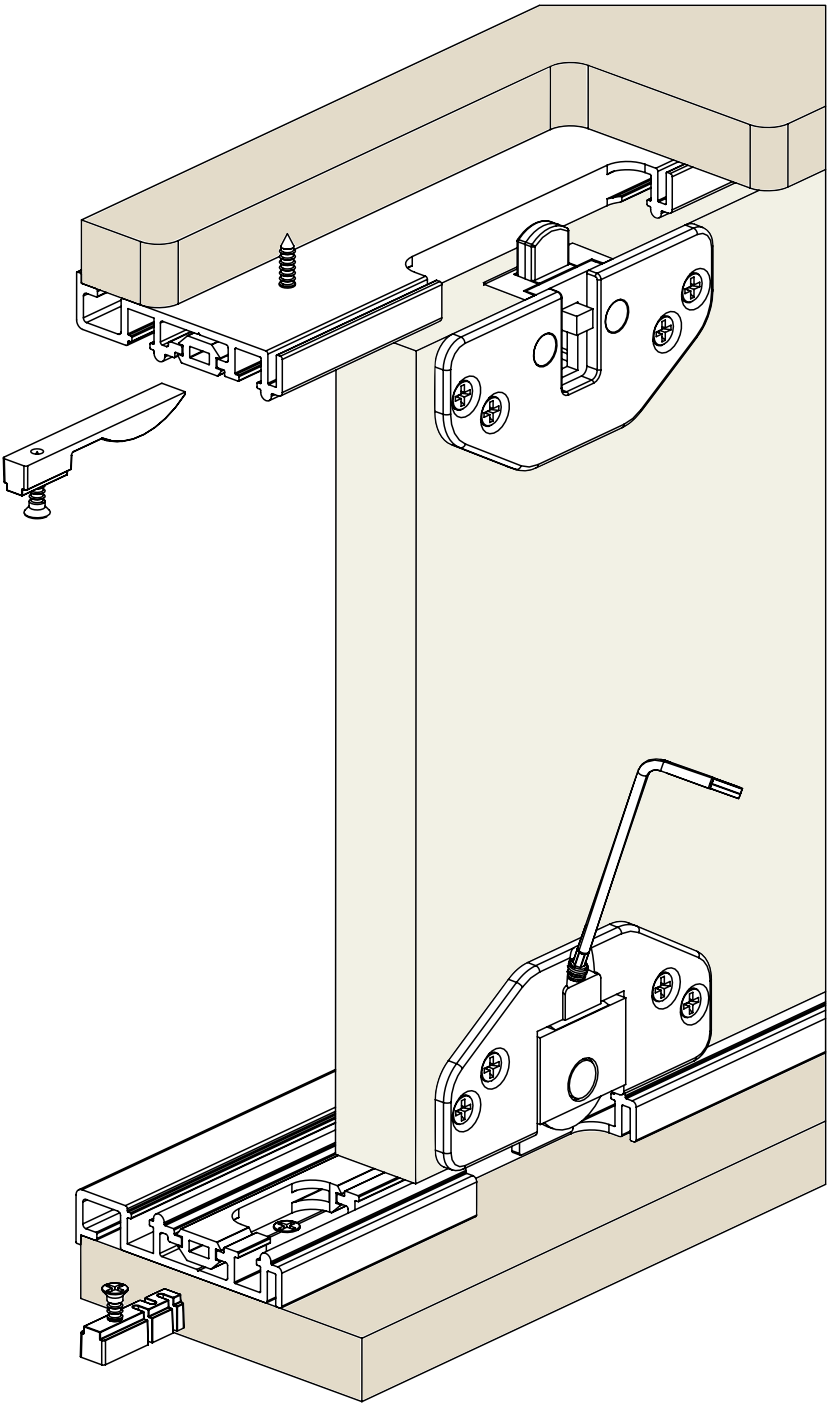
32
32
13
18
12
Ø35
24
24
min 50
min 50
24
24
18
12
Ø35
13
32
32