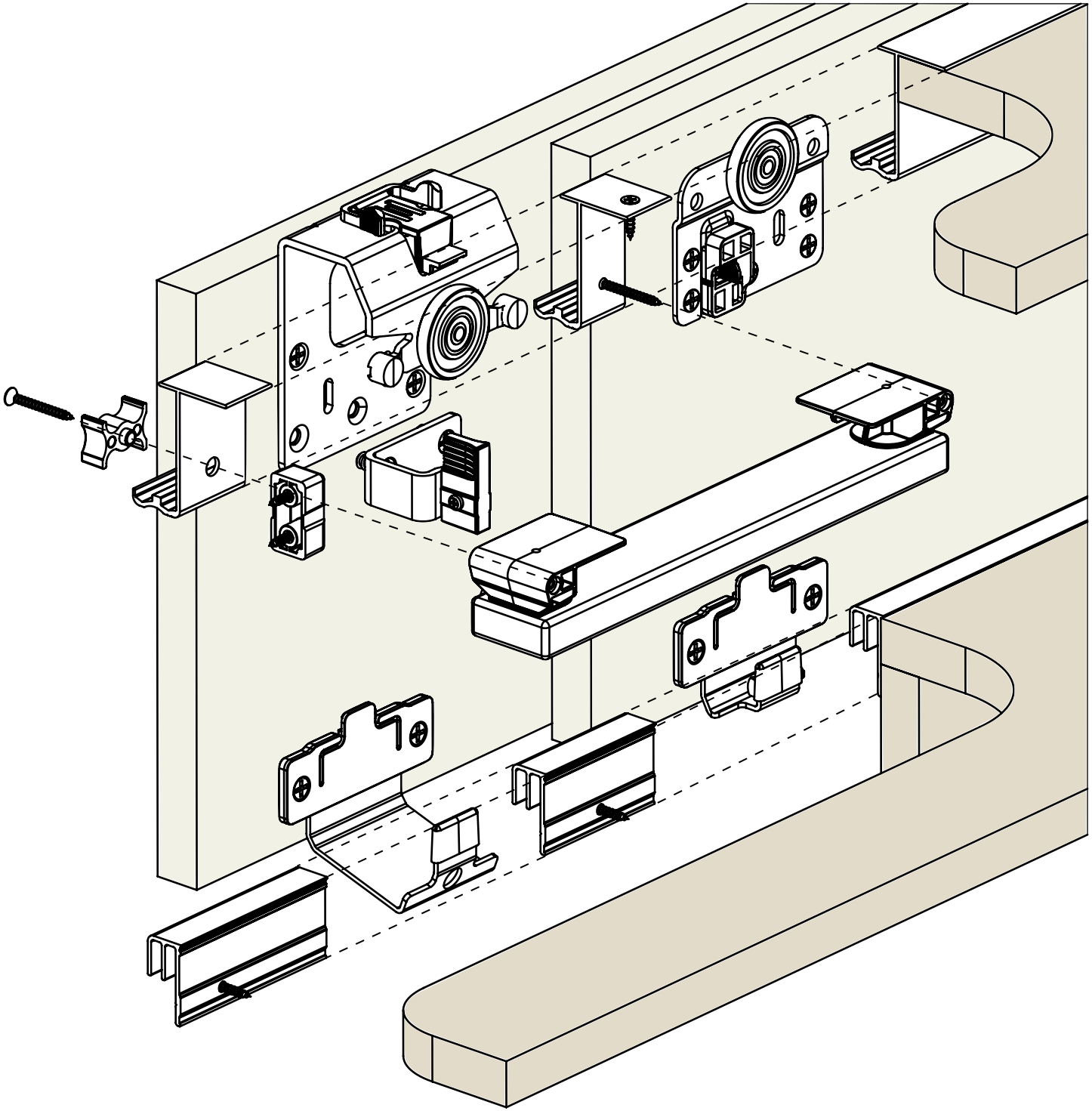

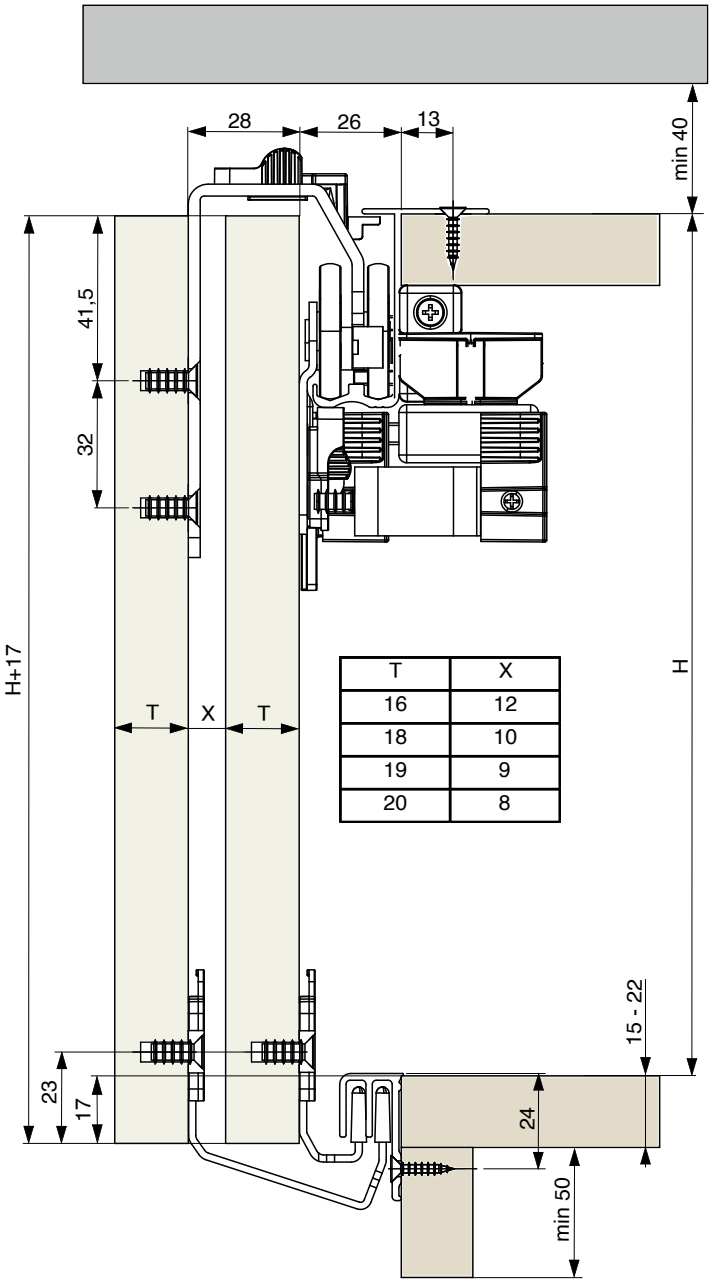

T	X
16	12
18	10
19	9
20	8

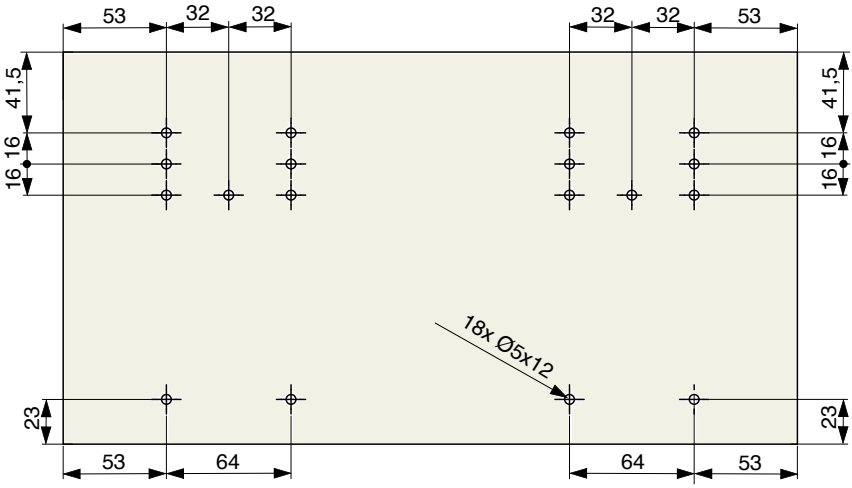

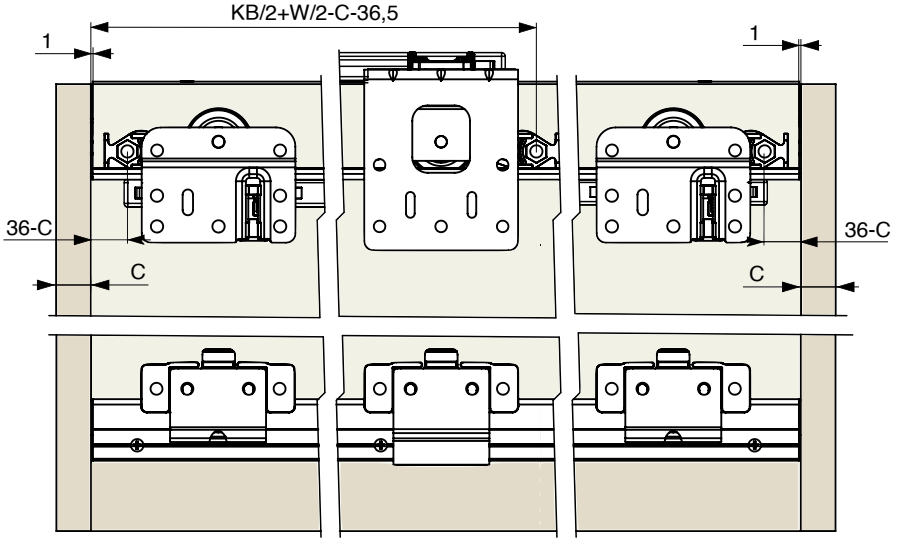

W = (KB+72)/3

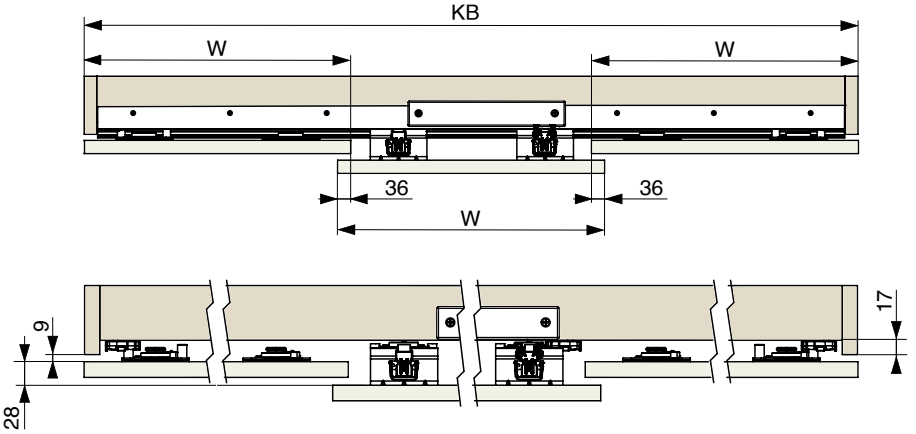

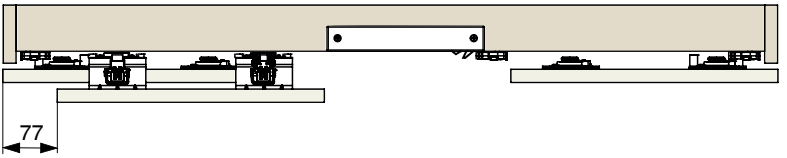

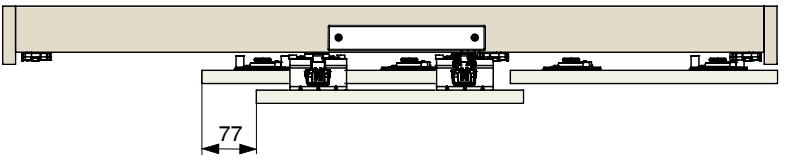

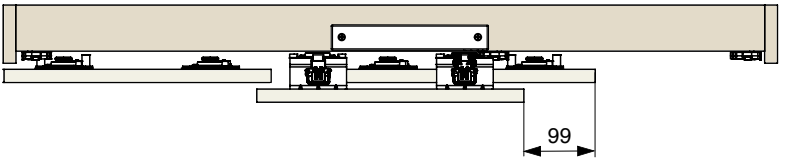

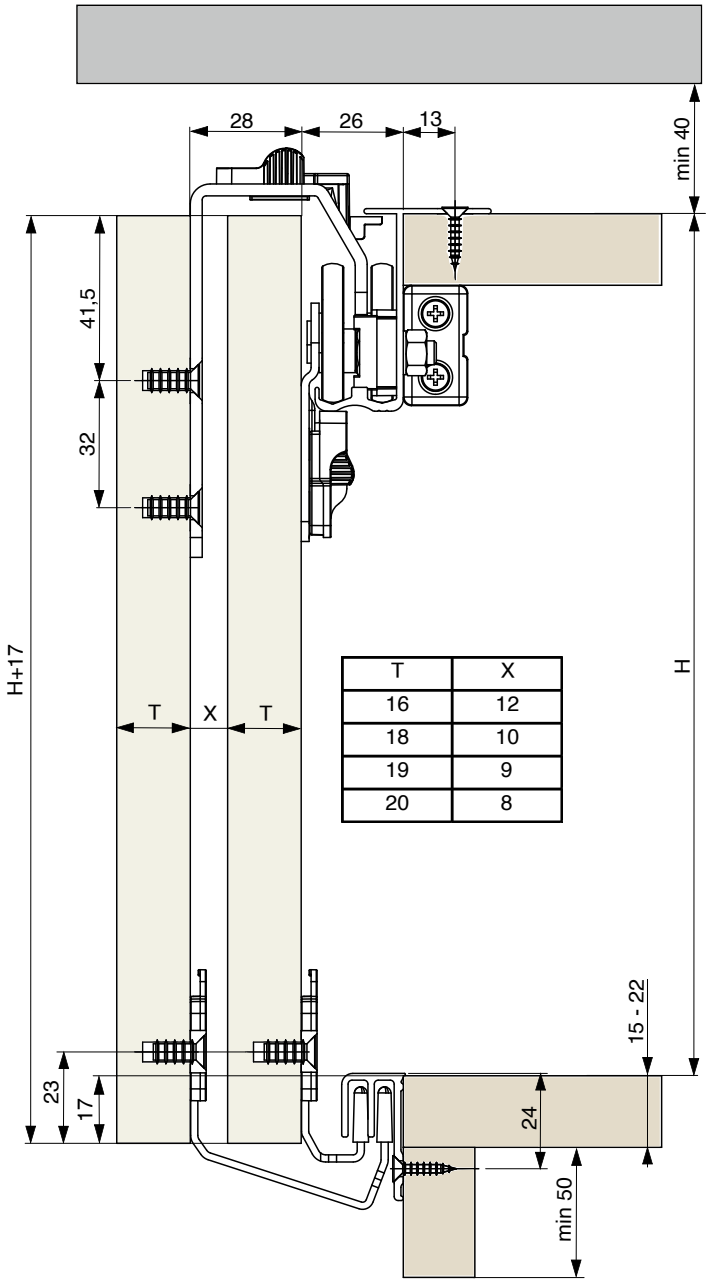
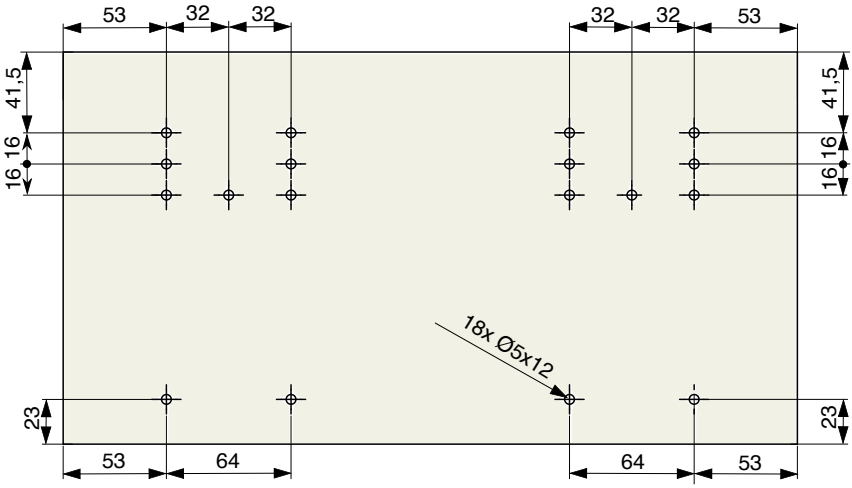
T	X
16	12
18	10
19	9
20	8