Hranipex

Artikelnummer: F000693

RiexTrack Zubehör Besteckeinsatz, Set mit 3 + 2 Schalen, W276, 500 mm, Weiß

Parameter

Marke	Riex
Farbe	Weiß
Länge	500 mm
Breite	276 mm
Katalog Seite	1.18
Model	RiexTrack

Produktbeschreibung

Komplettes Set von Besteckkästen für Schubladen. Das Set enthält Seitenwände, Vorder- und Rückwand, Trennwand und 5 Edelstahlschalen. Das Set ist frei erweiterbar und kann mit anderen Teilen des Besteckkastens kombiniert werden. Die Gesamtbreite mit Seitenwänden beträgt 276 mm, die Tiefe 472 mm.

Zubehör

RiexTrack Zubehör Besteckeinsatz, Anti-Rutsch Clip
F000745
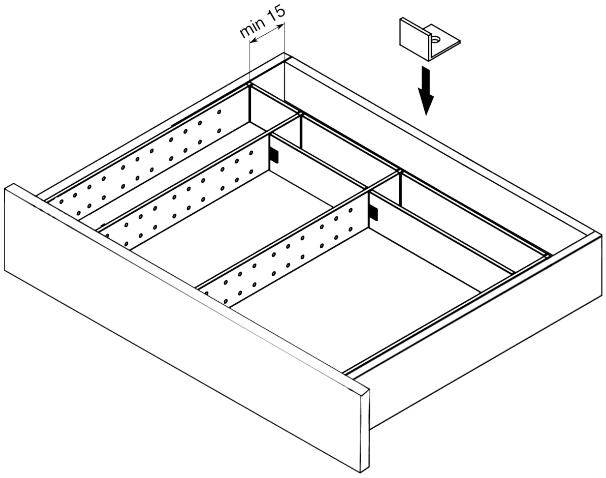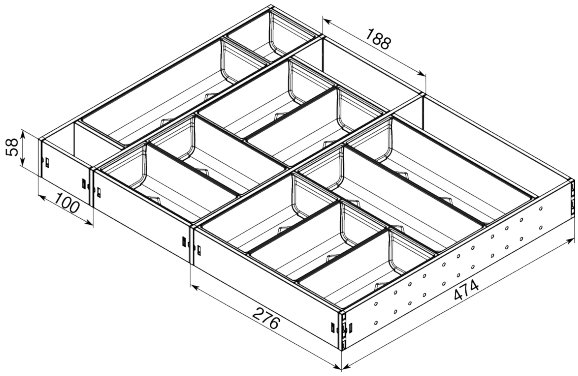
2D-Zeichnung