Hranipex

Artikelnummer: F002750

RiexTouch XG10 Griffleiste vertikales Mittelprofil, 2900 mm, Mattweiß

Parameter

Marke	Riex
Farbe	Weiß
Oberflächenveredelung	matt
Katalog Seite	4.90
Länge	2900 mm
Material	Aluminium
Menge im Karton	6

Produktbeschreibung

Vertikales Griffleistenprofil zur Abdeckung des Spalts zwischen Tür und Schrank im Falle einer grifflosen Türlösung.
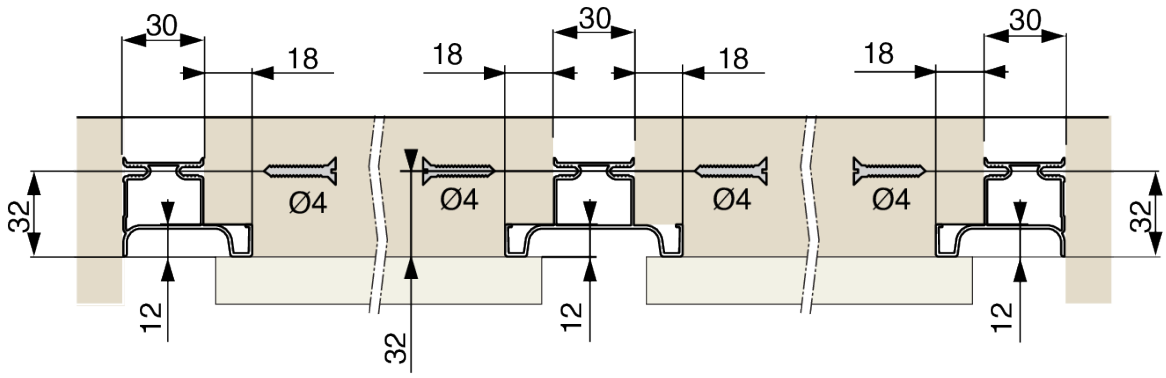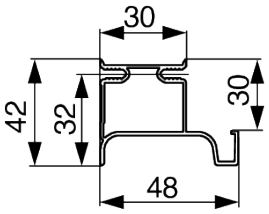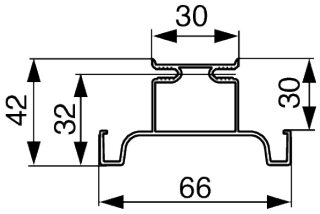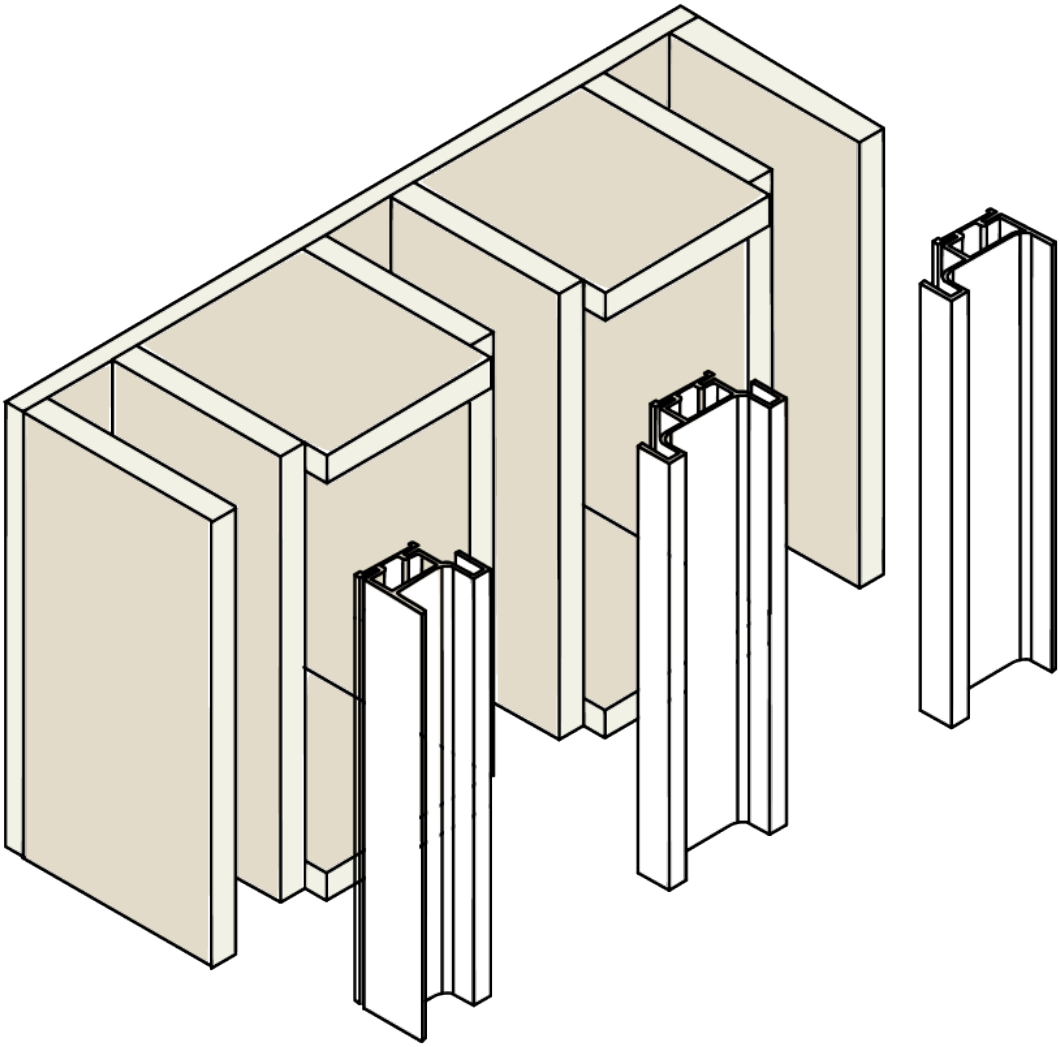
2D-Zeichnung