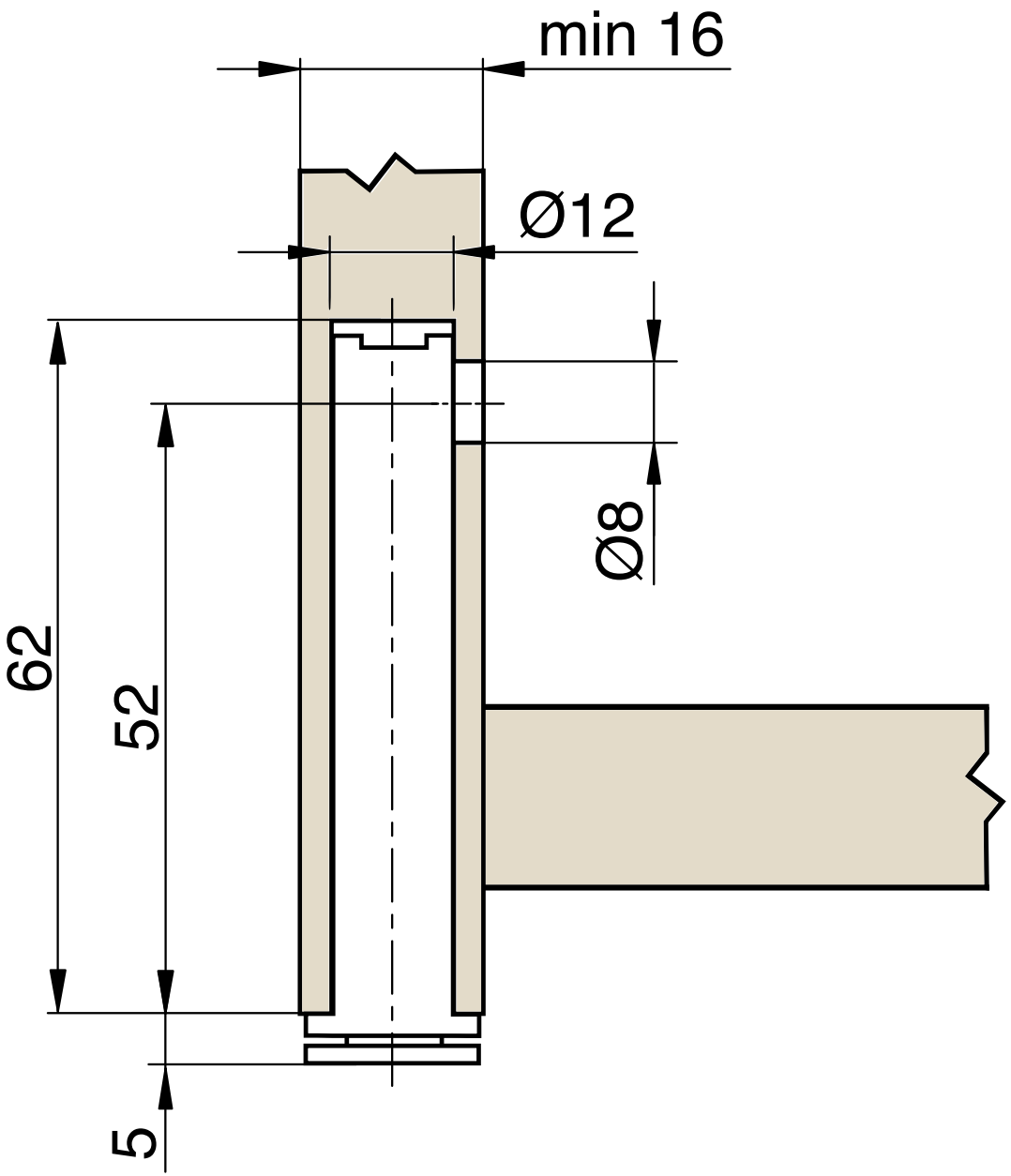
min 16
Ø12
Ø8
62
52
5

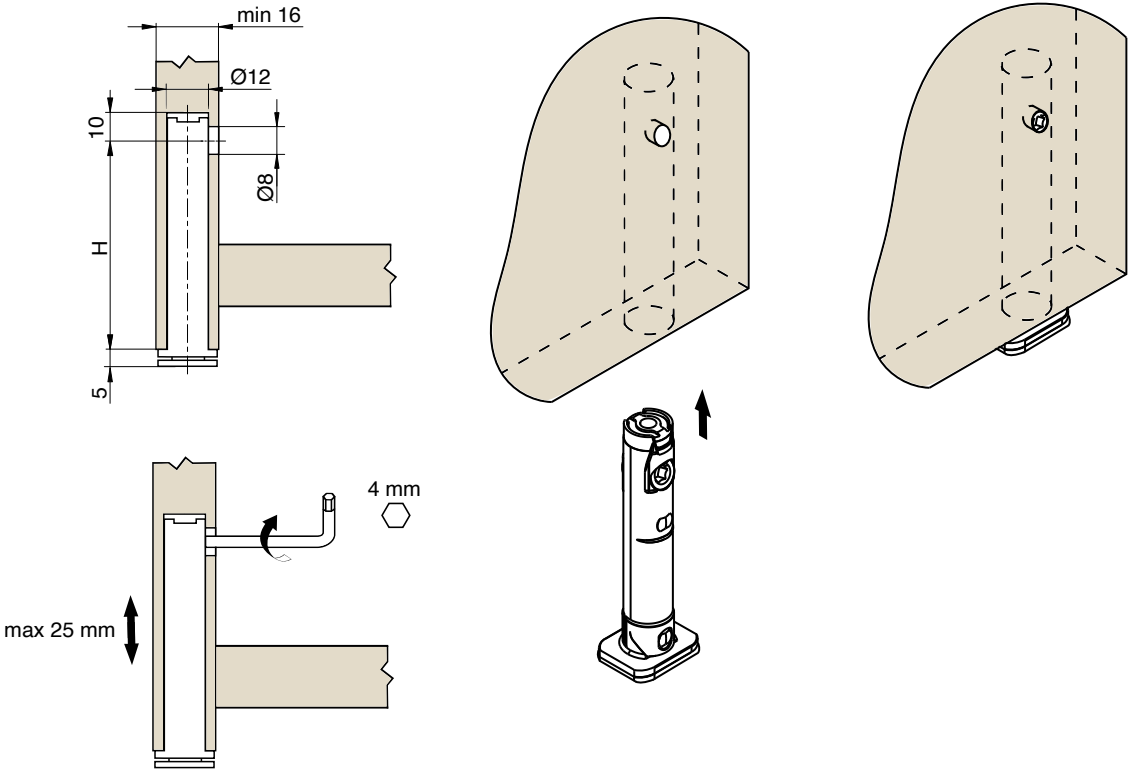
min 16
Ø12
10
Ø8
H
5
4 mm
max 25 mm